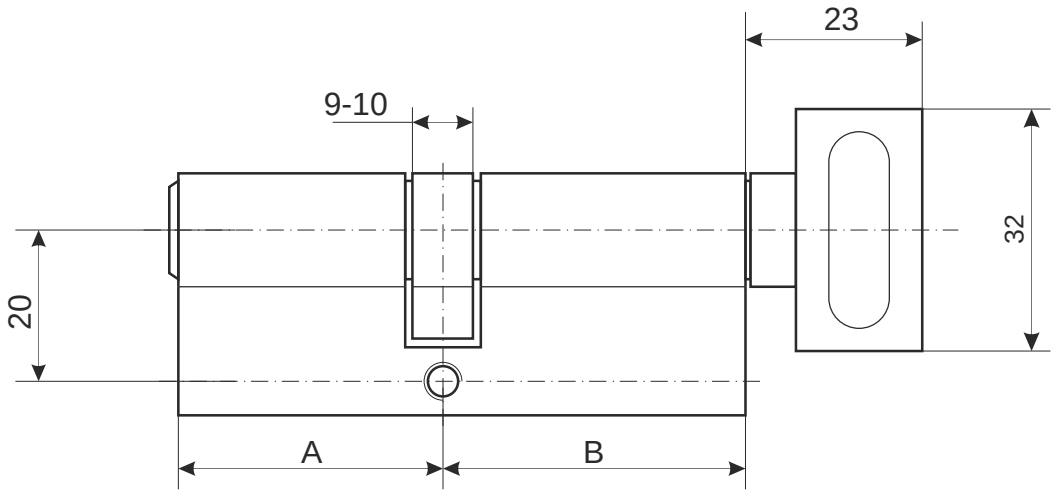

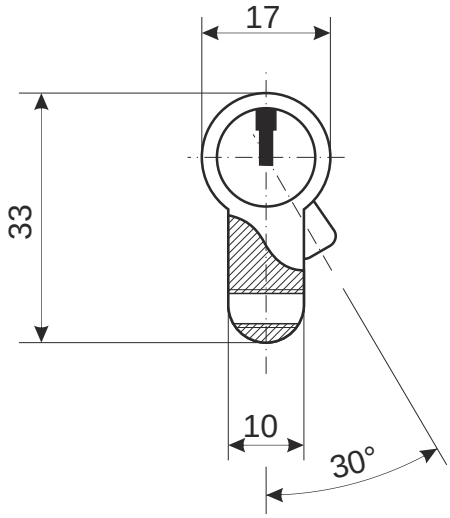

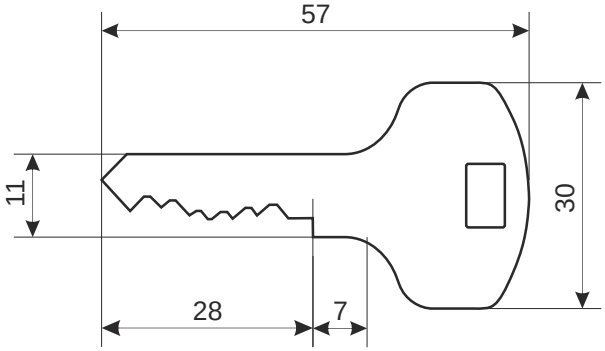

Серия Apecs SC, линия Standard			
Номенклатура	Размеры (AxB)	Номенклатура	Размеры (AxB)
SC-60-Z-C	30x30	SC-90(35C/55)-Z-C	55x35
SC-70(30/40)Z-C	40x30	SC-90-Z-C	45x45
SC-70-Z-C	35x35	SC-100-Z-C	50x50
SC-80(35/45)Z-C	45x35	SC-110-Z-C	55x55
SC-80-Z-C	40x40		

Цилиндровый механизм Apecs SC-C

Лист 1 *Листов 1*